ツィーター純正位置取付説明書

KENWOOD

取付車種	トヨタ　SAI（H21/12 ～ H25/8）
対象スピーカー	KFC-XS174S　KFC-XS164S KFC-RS174S　KFC-RS164S
対象ブラケット	SKX-302S

※ イラストは KFC-XS174S ／ KFC-XS164S で説明しています。

別売スピーカーインナーブラケット SKX-302S（希望小売価格 10,450 円（税込））付属のブラケットを使用して取り付けます。

Step1　ツィーターの準備加工

1. 製品付属の取付説明書のツィーター取付方法の「●取り付け例 B：サーフェースマウント／３分解する」を参照し、ツィーターから化粧パネルを外し、スタンドの取付金具からツィーター本体を取り外します。
2. SKX-302S 付属のツィーターブラケットの下図の矢印部分を ニッパーなどで切り取ります。

※ 必要な部分を誤って切り取らないようご注意ください。

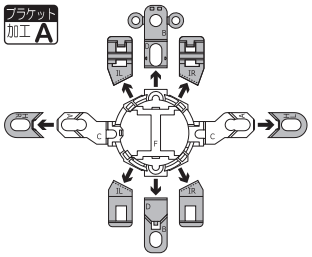

3. ツィーターを下図のようにブラケットに固定します。このときブラケットの爪４カ所がツィーターの段差に引っ掛かるようにしっかりはめ込みます。

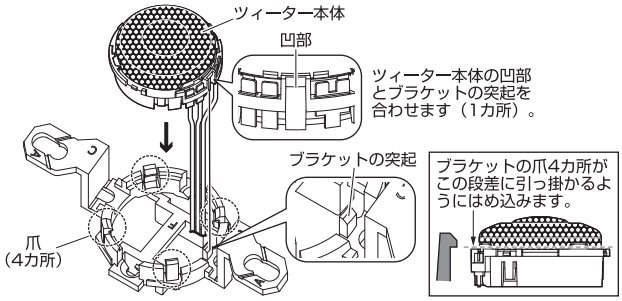

Step2　ツィーターを取り外す

1. ツィーターグリルを取り外します。ツィーターグリルは、爪、差し込み、クリップで固定されています。
2. 純正ツィーターをボルト2本を外して、コネクターを抜いて取り外します。

※ ツィーターの取り外しは Step3 の図も参照して行ってください。

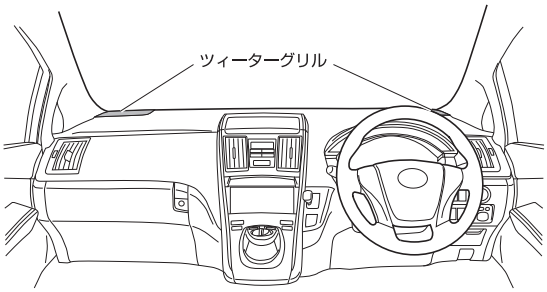

Step3　ツィーターを取り付ける

1. スピーカー製品付属の取付説明書の接続のしかた「【接続例１】センターユニットからネットワーク／ツィーターの配線をする（ダッシュボードおよびダッシュボード純正ツィーター取付位置へ取り付ける場合 ）」を参照し、同付属のネットワーク付きコードを使用して接続配線します。
2. ブラケットに固定したツィーターを下図のような（ツィーターの傾きが後方に向く）方向に、純正ボルト２本で取り付けます。

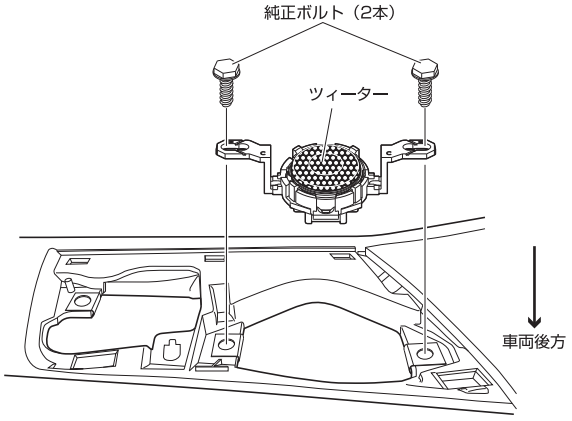

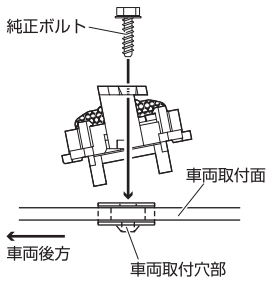

3. ツィーターグリルを元の場所に取り付けます。

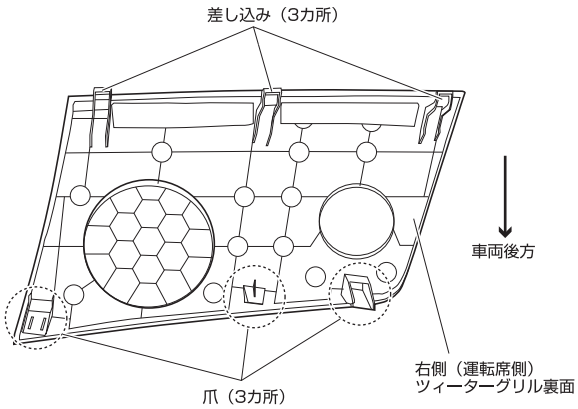

ツィーター純正位置取付説明書

KENWOOD

取付車種	トヨタ　SAI（H21/12 ～ H25/8）
対象スピーカー	KFC-ST1004
対象ブラケット	SKB-101

別売ツィーターインナーブラケット SKB-101（希望小売価格 4,180 円（税込））を使用して取り付けます。

Step1　ツィーターの準備加工

1. 製品付属の取付説明書のツィーター取付方法の「●取り付け例 B：サーフェースマウント／３分解する」を参照し、ツィーターから化粧パネルを外し、スタンドの取付金具からツィーター本体を取り外します。
2. SKB-101 付属のツィーターブラケットの下図の矢印部分を ニッパーなどで切り取ります。

※ 必要な部分を誤って切り取らないようご注意ください。

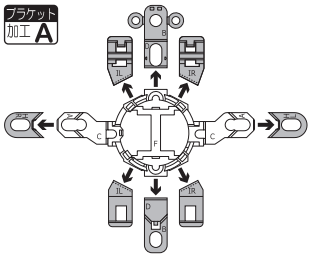

3. ツィーターを下図のようにブラケットに固定します。このときブラケットの爪４カ所がツィーターの段差に引っ掛かるようにしっかりはめ込みます。

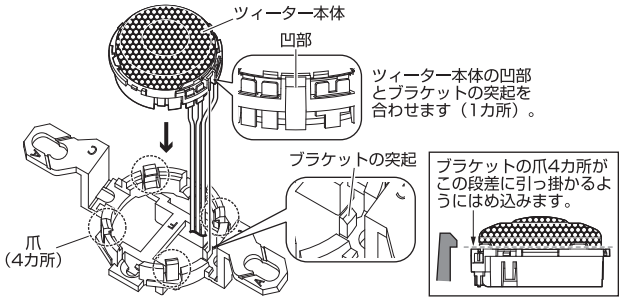

Step2　ツィーターを取り外す

1. ツィーターグリルを取り外します。ツィーターグリルは、爪、差し込み、クリップで固定されています。
2. 純正ツィーターをボルト2本を外して、コネクターを抜いて取り外します。

※ ツィーターの取り外しは Step3 の図も参照して行ってください。

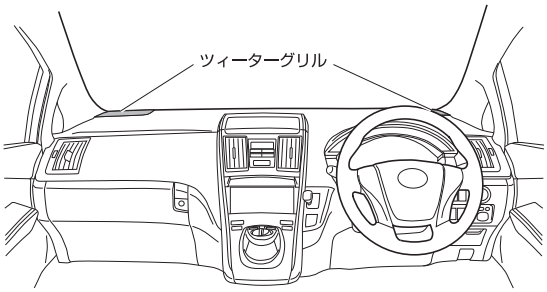

Step3　ツィーターを取り付ける

1. スピーカー製品付属の取付説明書の接続のしかた「【接続例１】センターユニットからネットワーク／ツィーターの配線をする（ダッシュボードおよびダッシュボード純正ツィーター取付位置へ取り付ける場合 ）」を参照し、同付属のネットワーク付きコードを使用して接続配線します。
2. ブラケットに固定したツィーターを下図のような（ツィーターの傾きが後方に向く）方向に、純正ボルト２本で取り付けます。

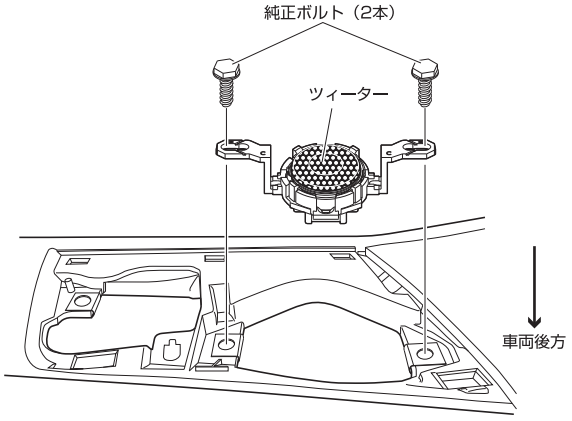

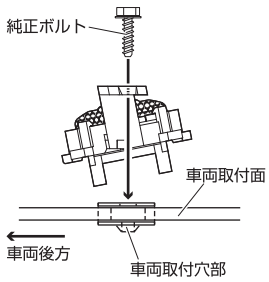
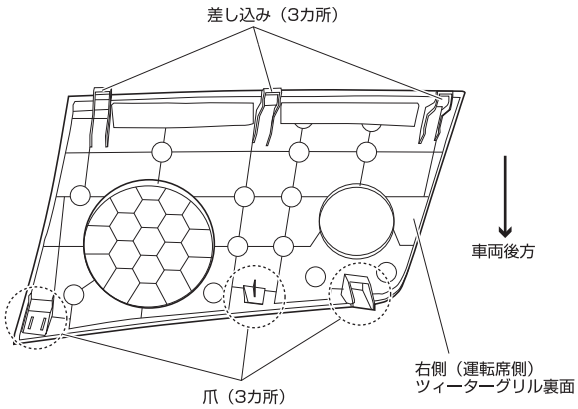
3. ツィーターグリルを元の場所に取り付けます。