ツィーター純正位置取付説明書

KENWOOD

取付車種	スズキ　スイフト（H16/11 ～ H22/9）
対象スピーカー	KFC-XS174S　KFC-XS164S　KFC-ST1004 KFC-RS174S　KFC-RS164S
対象ブラケット	SKB-101

※ イラストは KFC-XS174S ／ KFC-XS164S ／ KFC-ST1004 で説明しています。

別売ツィーターインナーブラケット SKB-101（希望小売価格 4,180 円（税込））を使用して取り付けます。

Step1　ツィーターの準備加工

1. 製品付属の取付説明書のツィーター取付方法の「●取り付け例 B：サーフェースマウント／３分解する」を参照し、ツィーターから化粧パネルを外し、スタンドの取付金具からツィーター本体を取り外します。
2. SKB-101 付属のツィーターブラケットの下図の矢印部分を ニッパーなどで切り取ります。

※ 必要な部分を誤って切り取らないようご注意ください。

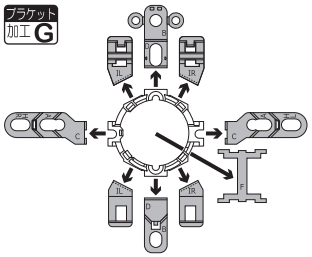

3. ツィーターを下図のようにブラケットに固定します。このときブラケットの爪４カ所がツィーターの段差に引っ掛かるようにしっかりはめ込みます。

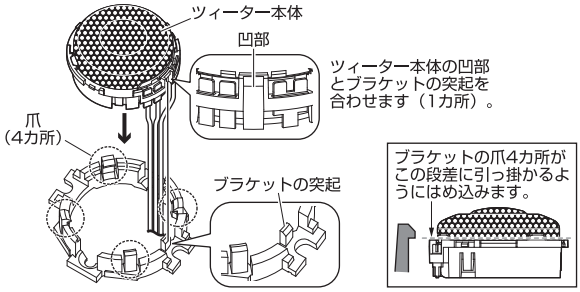

Step2　ツィーターを取り外す

1. ガーニッシュを取り外し、ツィーターコネクターを抜きます。ガーニッシュは、クリップ、差し込み（2 カ所）で固定されています。
2. ガーニッシュの裏面より、タッピングねじ 2 本を外して、純正ツィーターを取り外します。

※ ツィーターの取り外しは Step3 の図も参照して行ってください。

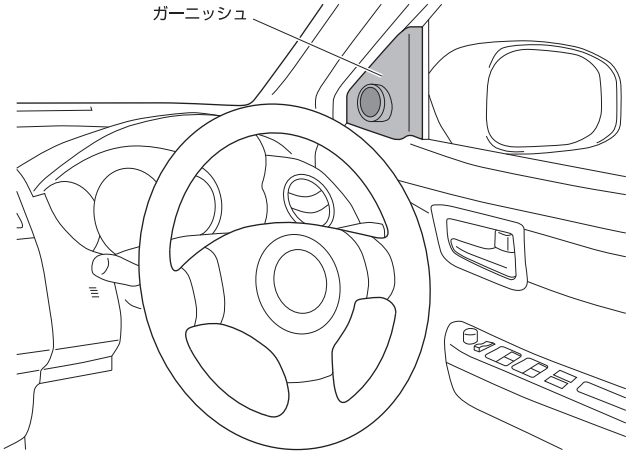

Step3　ツィーターを取り付ける

1. ガーニッシュにブラケットを下図（ツィーターが上方を向く）のように、SKB-101 付属の④タッピングねじ 2 本で取り付けます。

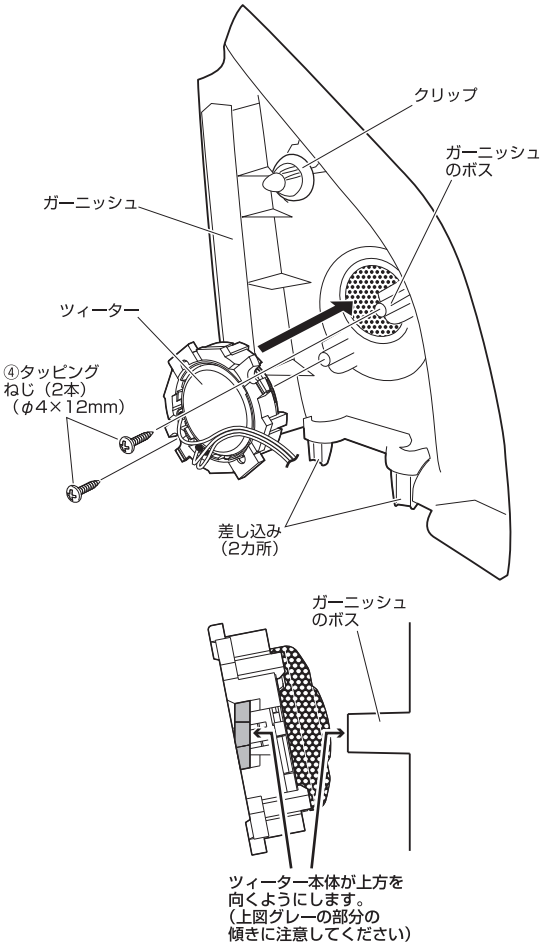

2. スピーカー製品付属の取付説明書の接続のしかた「【接続例 2】ウーファー部からネットワーク／ツィーターの配線をする（ドアガーニッシュおよびドアトリム純正ツィーター取付位置へ取り付ける場合）」を参照し、同付属のネットワーク付きコードを使用して接続配線します。
3. ガーニッシュ（または純正ツィーターカバー）を元の場所に取り付けます。